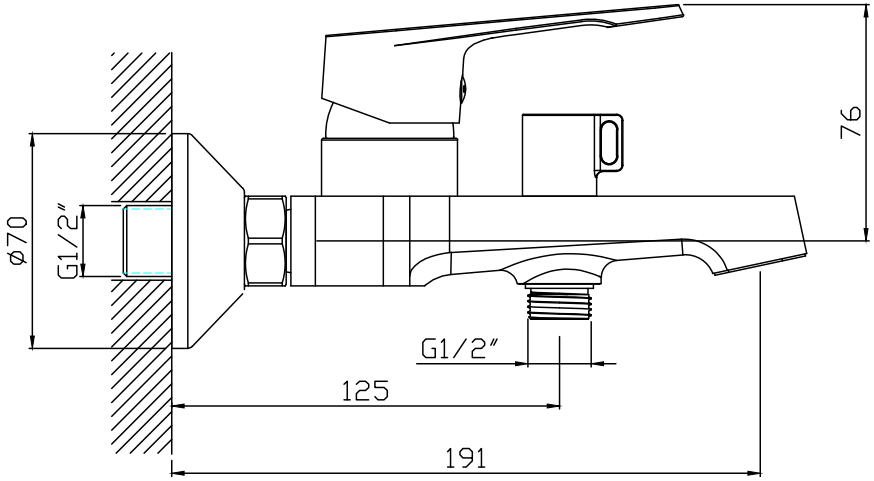

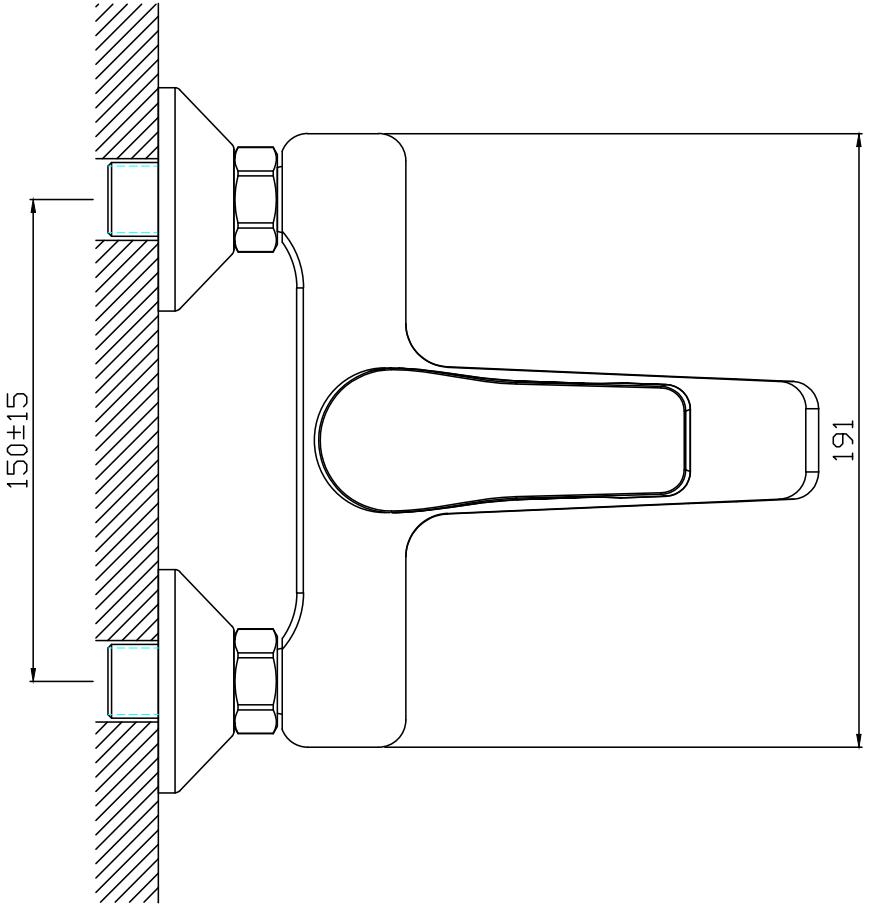

DOBIDOS
KOREA

TYPE :

FB 6451 C Shower Faucet