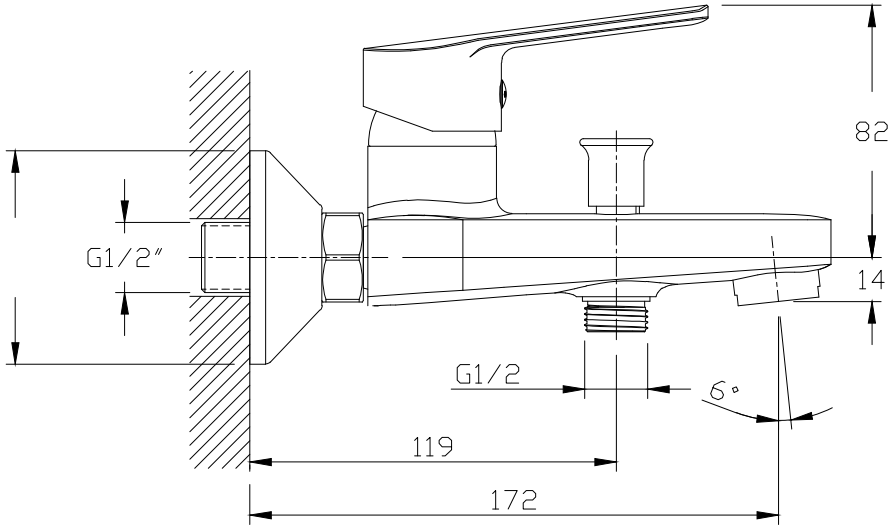

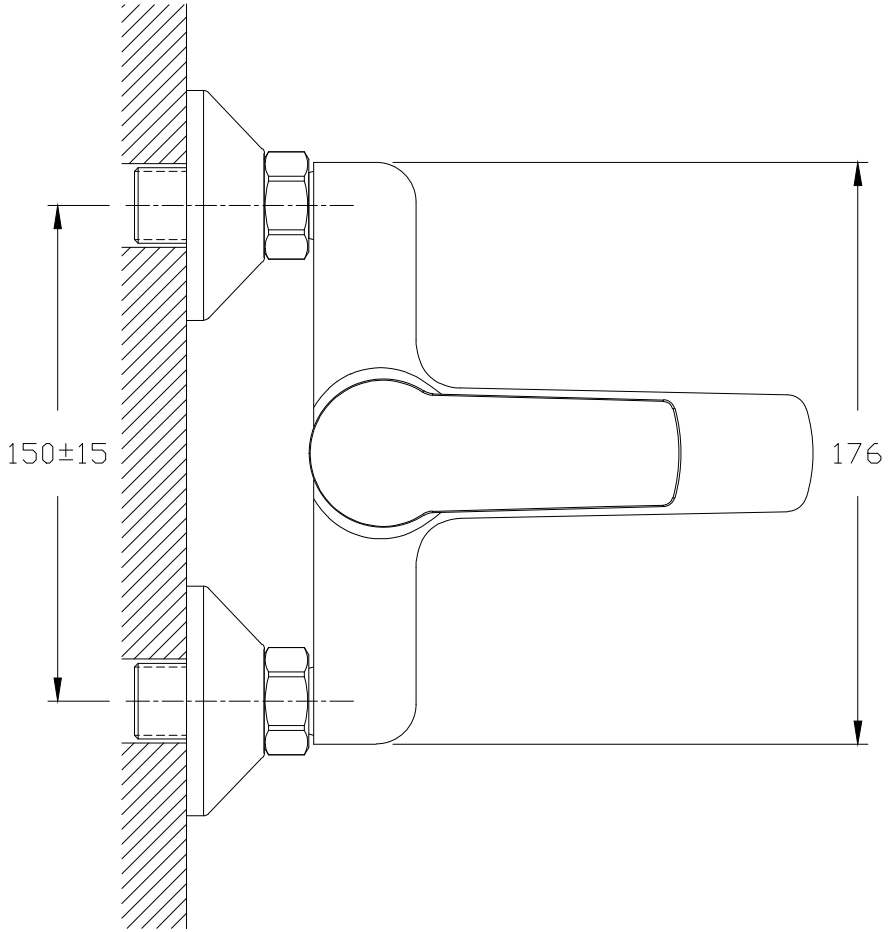

DOBIDOS
KOREA

TYPE :

FB 6431 C Shower Faucet