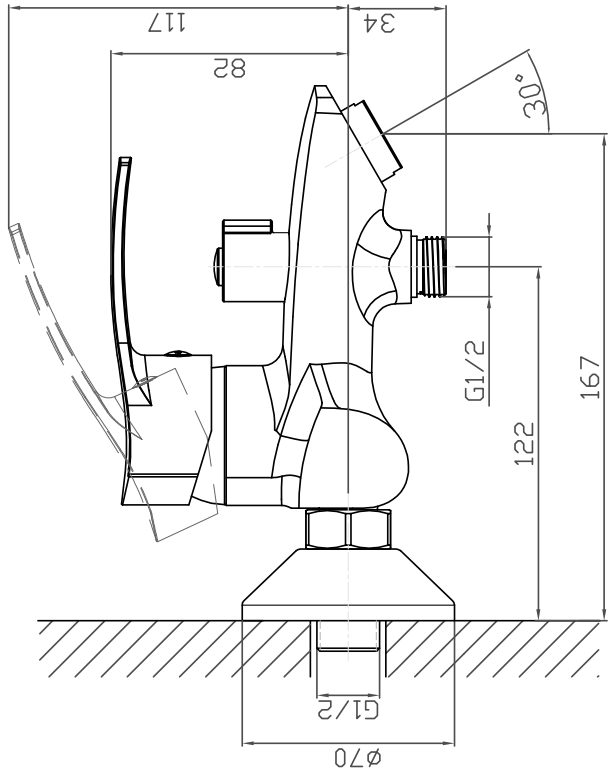

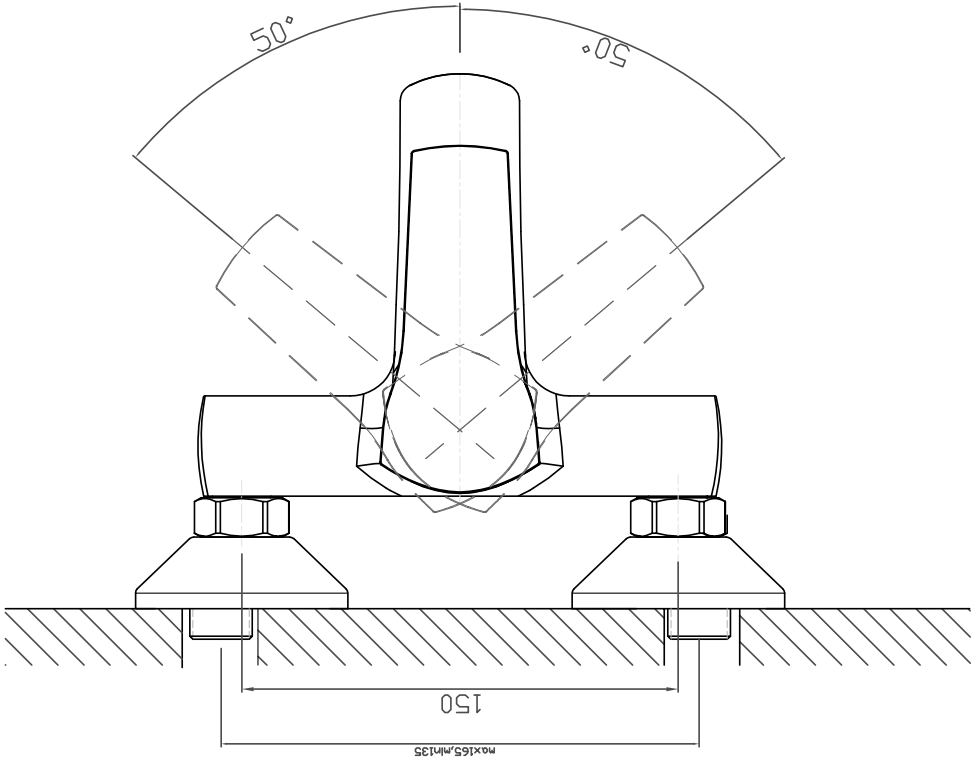

DOBIDOS
KOREA

TYPE :

FB 6253 C Shower Faucet