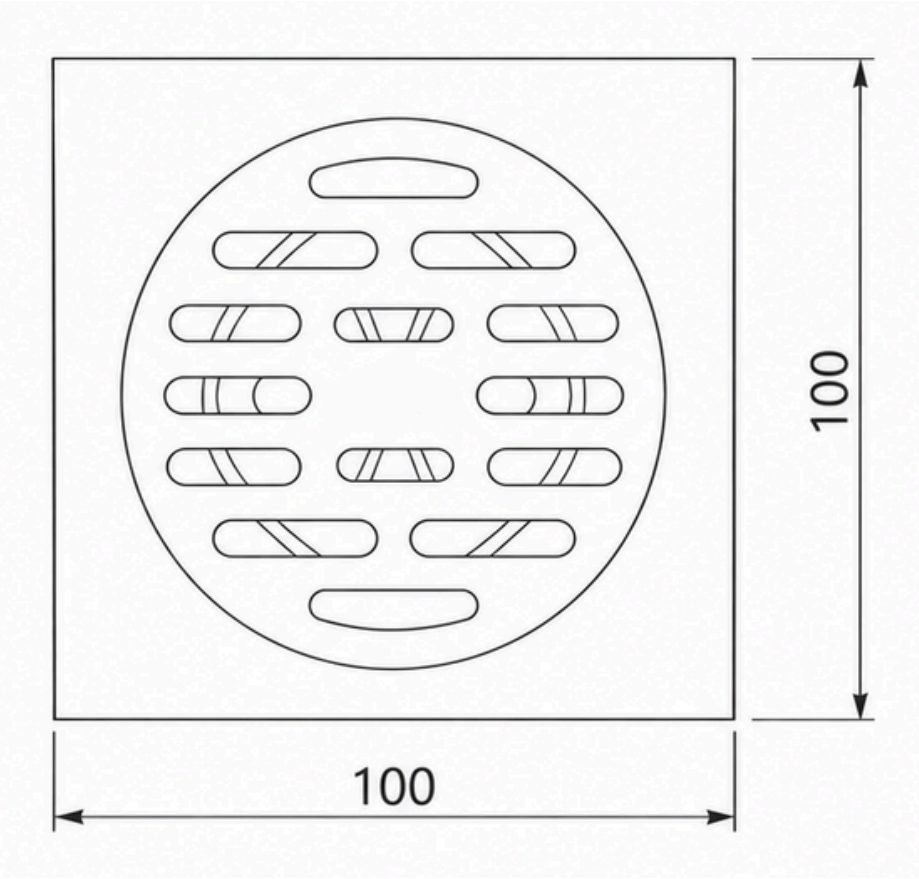

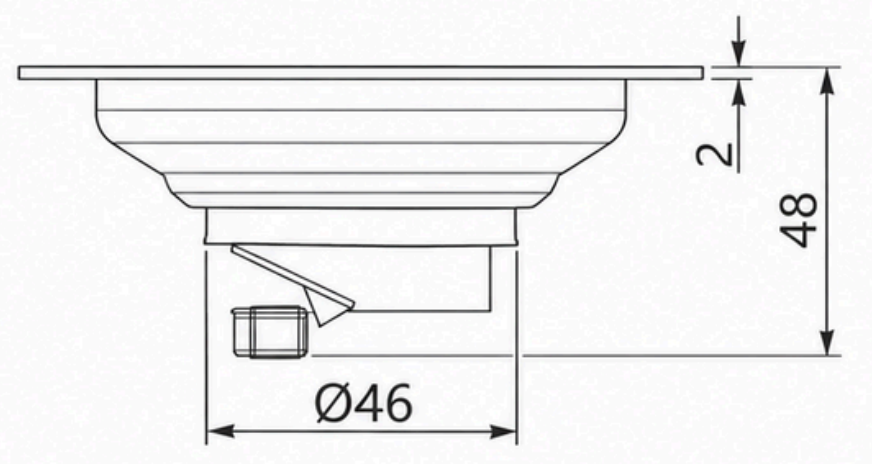

DOBIDOS
KOREA

TYPE :

FD-516 Floor Drain