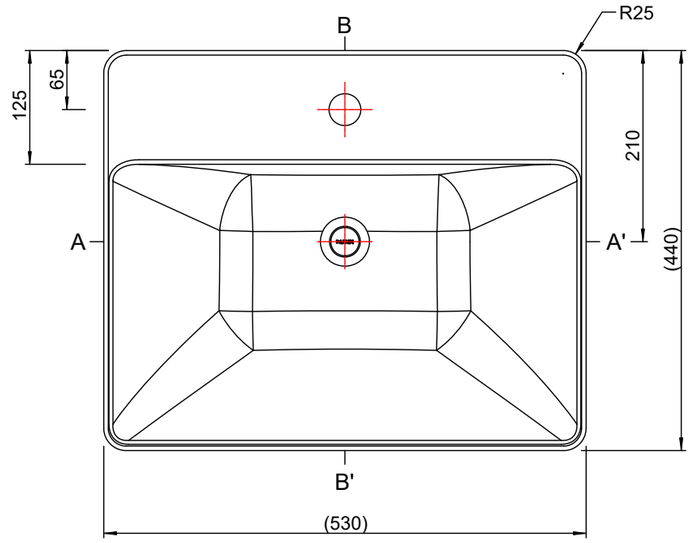

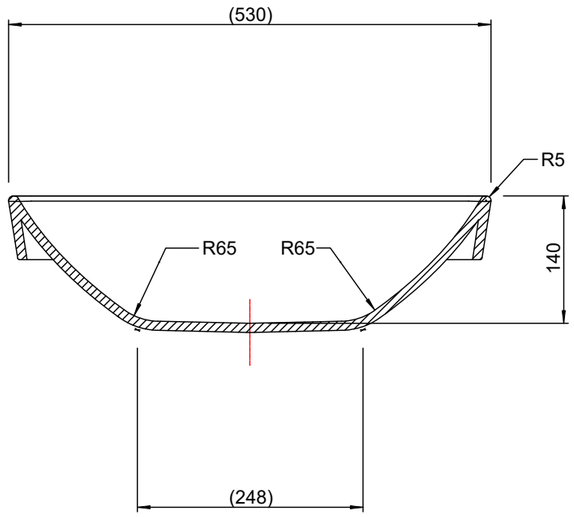

SECTION A-A'

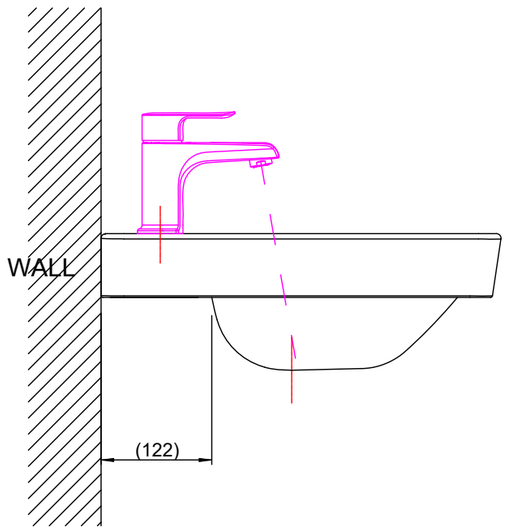

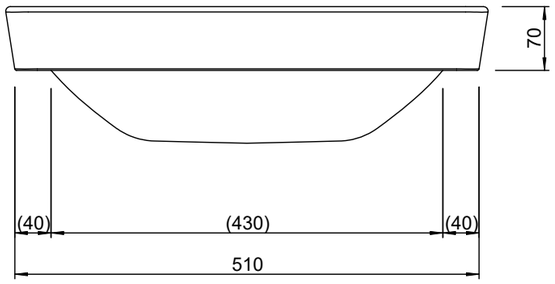

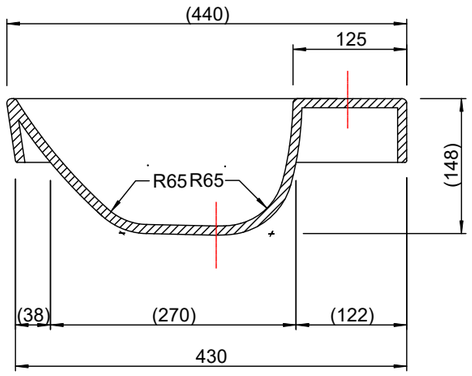

SECTION B-B'

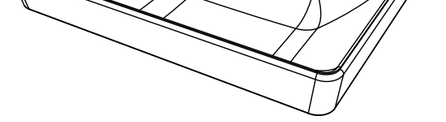

PERSPECTIVE

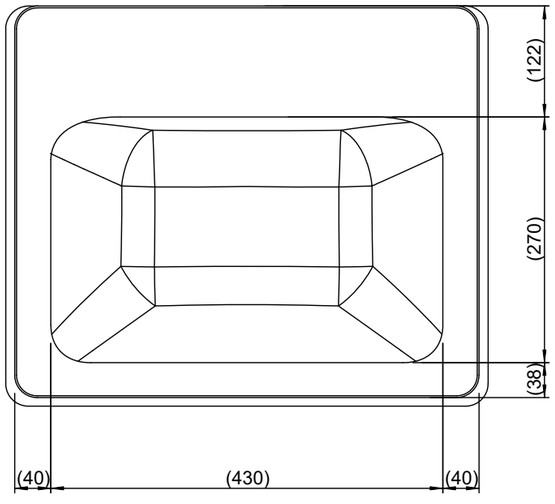

참고도

※ 상세 치수는 DWG 및 3D 데이터 참고 바랍니다.

Ser. No.	DWG.NO.	Name of parts	Q'ty	Material	Surface Treatment	Process	Material size	Weight(g)	Remark
5									
4									
3									
2									
1									

Issue	Date	Change Note

Scale 1/1

Approved

Title 신규 세면기 - 수납장/탑볼 겸용

Ref.

REV.

DAELIM TRADING CO.,LTD.

Checked	Designed	Drawn	DWG.No.
		김선정	
	2017.09.26.		