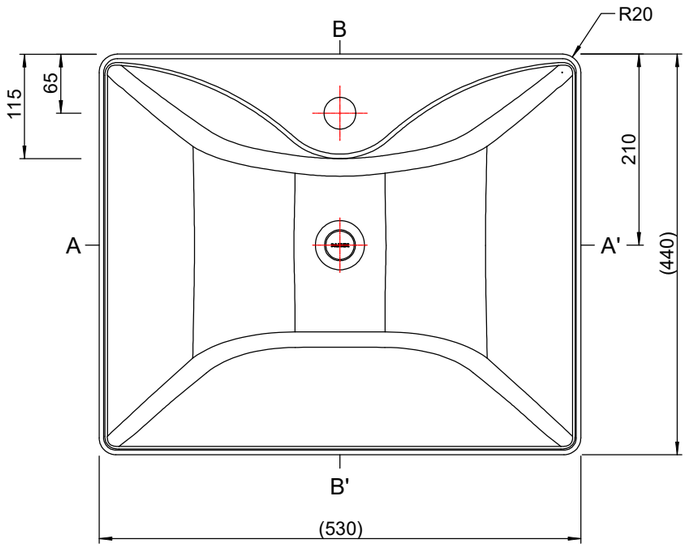

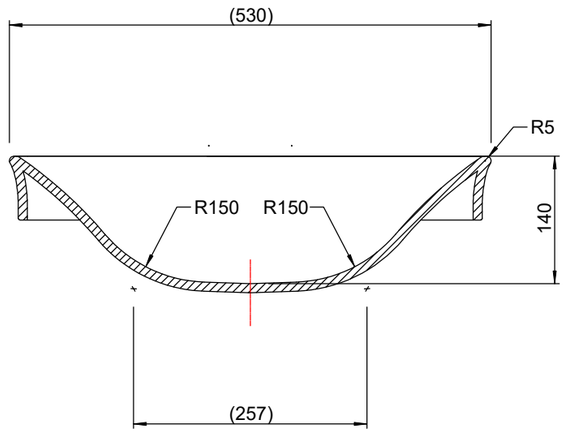

SECTION A-A'

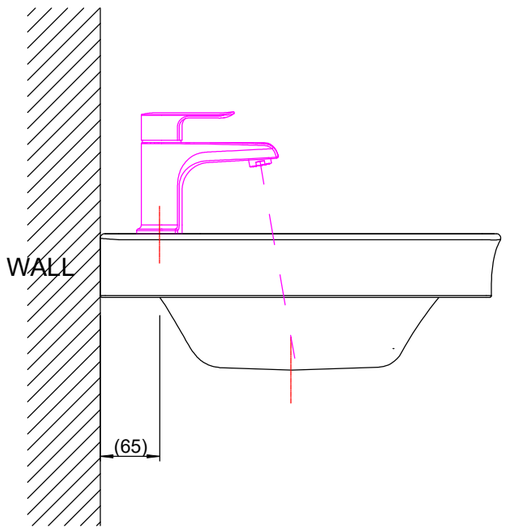

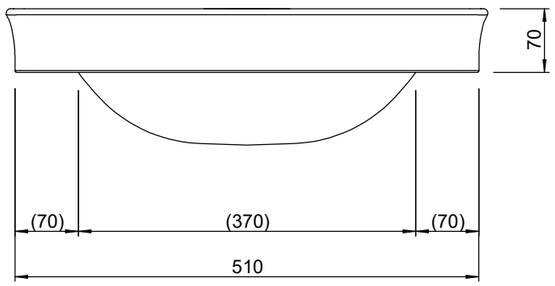

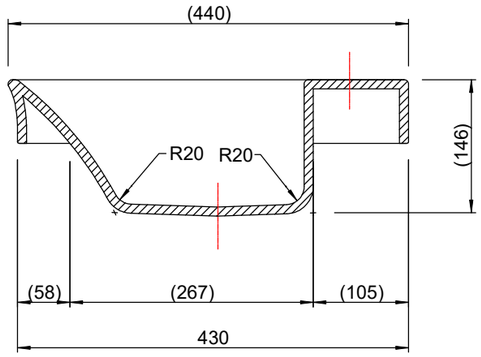

SECTION B-B'

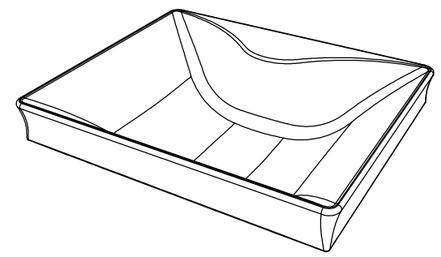

PERSPECTIVE

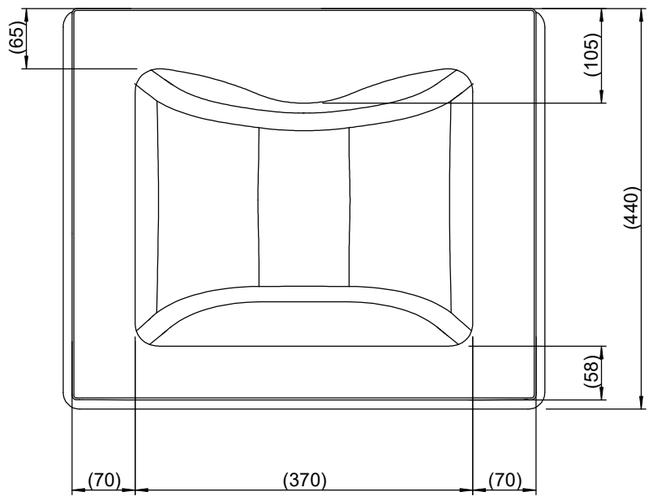

참고도

※ 상세 치수는 DWG 및 3D 데이터 참고 바랍니다.

Ser. No.	DWG.NO.	Name of parts	Q'ty	Material	Surface Treatment	Process	Material size	Weight(g)	Remark
5									
4									
3									
2									
1									

Issue	Date	Change Note	Scale	Title	신규 세면기 - 수납장/탑볼 겸용
			1/1		
			Approved	Ref.	REV.
DAELIM	DAELIM TRADING CO.,LTD.		Checked	Designed / Drawn	DWG.No.
				김선정 2017.09.26.	